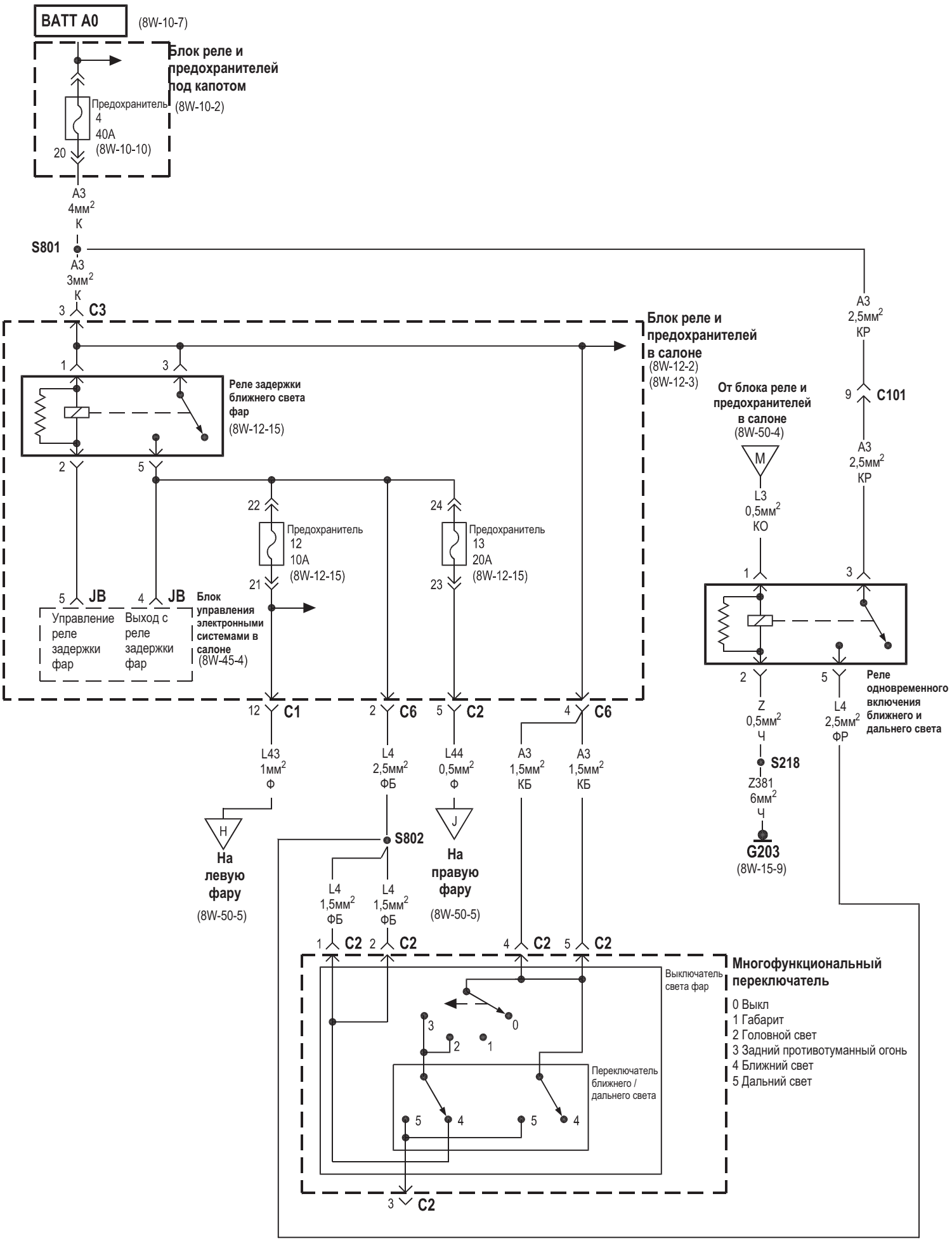
BATT A0
(8W-10-7)
Блок реле и предохранителей под капотом
(8W-10-2)
Предохранитель 4 40А
(8W-10-10)
20
А3 4мм² К
S801
А3 3мм² К
3 C3
Блок реле и предохранителей в салоне
(8W-12-2)
(8W-12-3)
1
3
Реле задержки ближнего света фар
(8W-12-15)
2
5
22
24
Предохранитель 12 10А
(8W-12-15)
Предохранитель 13 20А
(8W-12-15)
21
23
5 JB
4 JB
Управление реле задержки фар
Выход с реле задержки фар
Блок управления электронными системами в салоне
(8W-45-4)
12 C1
2 C6
5 C2
4 C6
L43 1мм² Ф
L4 2,5мм² ФБ
L44 0,5мм² Ф
А3 1,5мм² КБ
А3 1,5мм² КБ
H
На левую фару
(8W-50-5)
S802
J
На правую фару
(8W-50-5)
L4 1,5мм² ФБ
L4 1,5мм² ФБ
1 C2
2 C2
4 C2
5 C2
Многофункциональный переключатель
Выключатель света фар
0
1
2
3
Переключатель ближнего / дальнего света
4
5
3 C2
0 Выкл
1 Габарит
2 Головной свет
3 Задний противотуманный огонь
4 Ближний свет
5 Дальний свет
А3 2,5мм² КР
9 C101
А3 2,5мм² КР
От блока реле и предохранителей в салоне
(8W-50-4)
M
L3 0,5мм² КО
Z 0,5мм² Ч
L4 2,5мм² ФР
Реле одновременного включения ближнего и дальнего света
S218
Z381 6мм² Ч
G203
(8W-15-9)

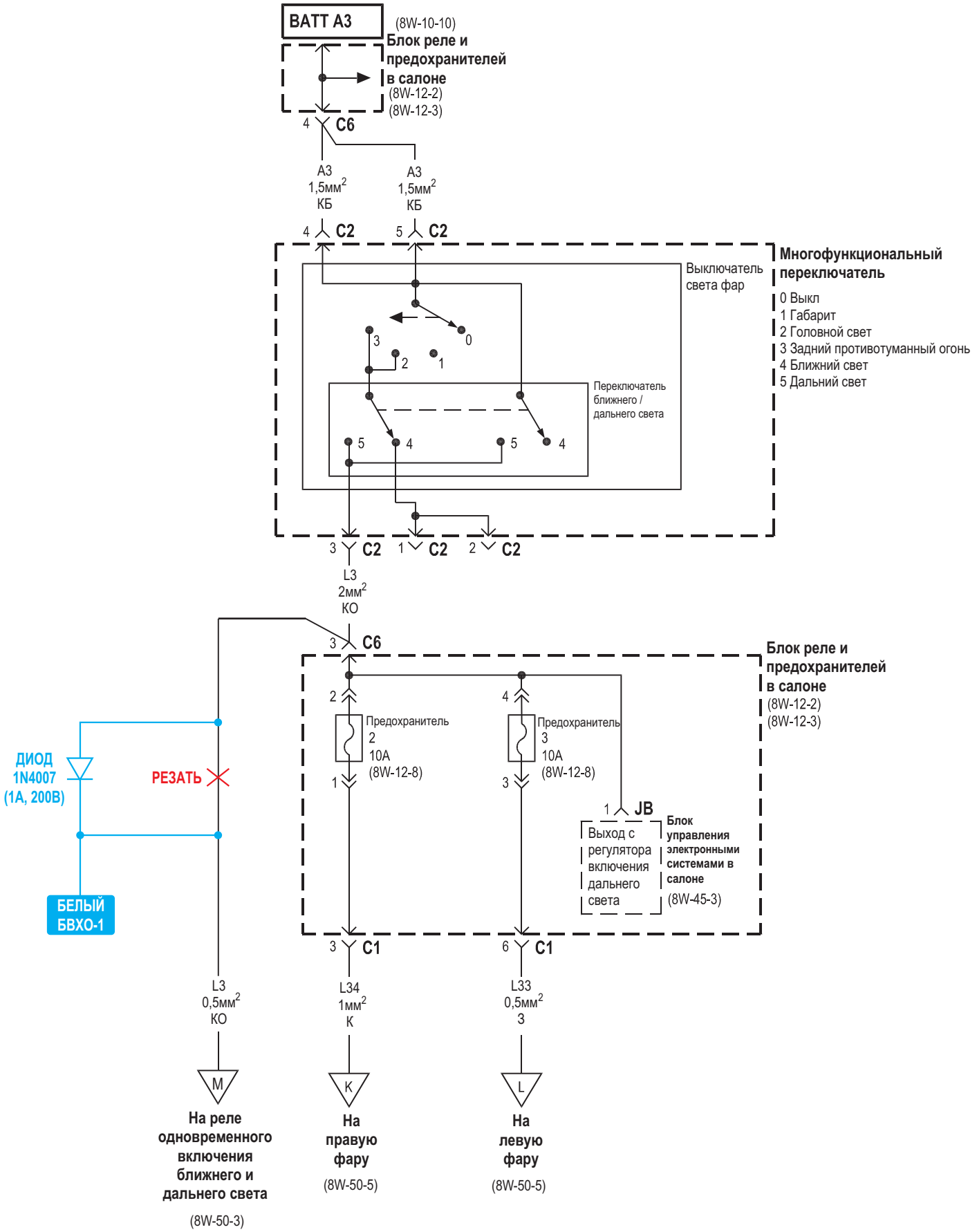

ЖЕЛТЫЙ БВХО-1
НЕ ПОДКЛЮЧАТЬ

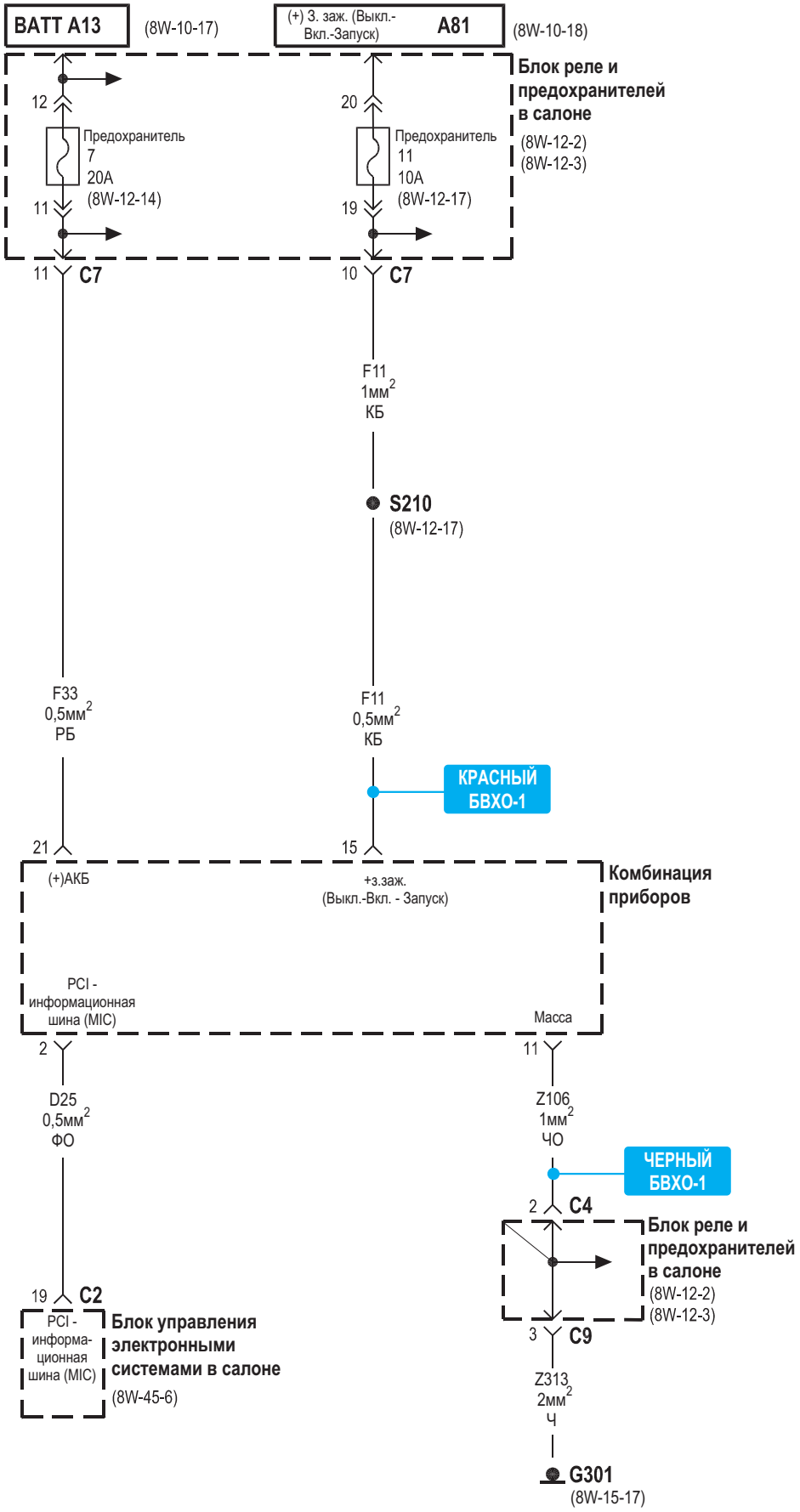
BATT A13
(8W-10-17)
(+) З. заж. (Выкл.-Вкл.-Запуск)
A81
(8W-10-18)
Блок реле и предохранителей в салоне
(8W-12-2)
(8W-12-3)
12
20
Предохранитель 7 20A
(8W-12-14)
Предохранитель 11 10A
(8W-12-17)
11
19
11 C7
10 C7
F11 1мм2 КБ
S210
(8W-12-17)
F33 0,5мм2 РБ
F11 0,5мм2 КБ
КРАСНЫЙ БВХО-1
21
15
(+)АКБ
+з.заж. (Выкл.-Вкл. - Запуск)
Комбинация приборов
PCI - информационная шина (MIC)
Масса
2
11
D25 0,5мм2 ФО
Z106 1мм2 ЧО
ЧЕРНЫЙ БВХО-1
2 C4
Блок реле и предохранителей в салоне
(8W-12-2)
(8W-12-3)
19 C2
PCI - информационная шина (MIC)
Блок управления электронными системами в салоне
(8W-45-6)
3 C9
Z313 2мм2 Ч
G301
(8W-15-17)

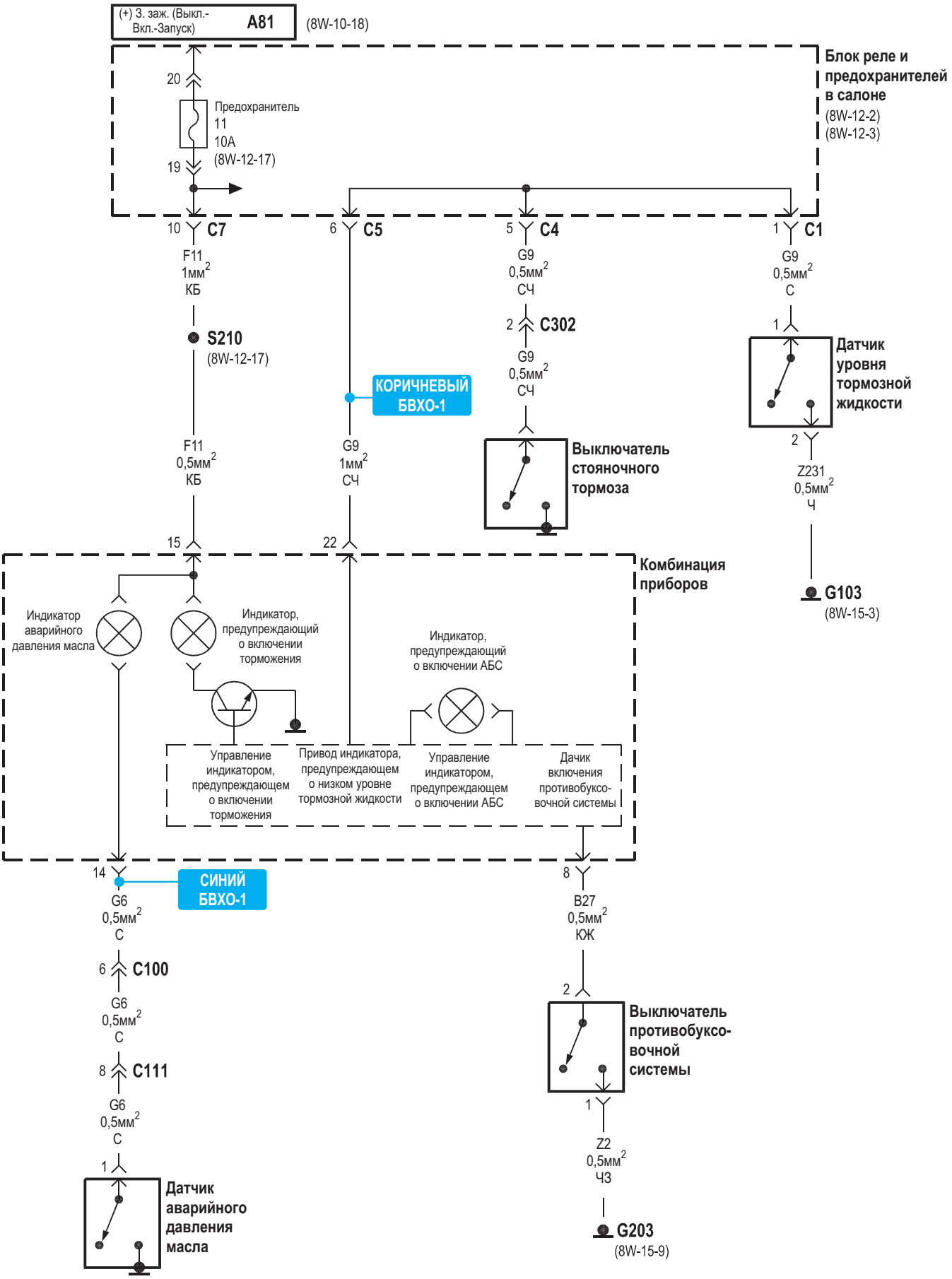
(+) З. заж. (Выкл.-Вкл.-Запуск)
A81
(8W-10-18)
Блок реле и предохранителей в салоне
(8W-12-2)
(8W-12-3)
20
Предохранитель 11 10A
(8W-12-17)
19
10 C7
6 C5
5 C4
1 C1
F11 1мм2 КБ
G9 0,5мм2 СЧ
G9 0,5мм2 С
S210
(8W-12-17)
2 C302
G9 0,5мм2 СЧ
1
Датчик уровня тормозной жидкости
КОРИЧНЕВЫЙ БВХО-1
F11 0,5мм2 КБ
G9 1мм2 СЧ
Выключатель стояночного тормоза
2
Z231 0,5мм2 Ч
G103
(8W-15-3)
15
22
Комбинация приборов
Индикатор аварийного давления масла
Индикатор, предупреждающий о включении торможения
Индикатор, предупреждающий о включении АБС
Управление индикатором, предупреждающем о включении торможения
Привод индикатора, предупреждающем о низком уровне тормозной жидкости
Управление индикатором, предупреждающем о включении АБС
Дачик включения противобуксовочной системы
14
СИНИЙ БВХО-1
8
G6 0,5мм2 С
B27 0,5мм2 КЖ
6 C100
G6 0,5мм2 С
2
Выключатель противобуксовочной системы
8 C111
G6 0,5мм2 С
1
Z2 0,5мм2 ЧЗ
1
Датчик аварийного давления масла
G203
(8W-15-9)

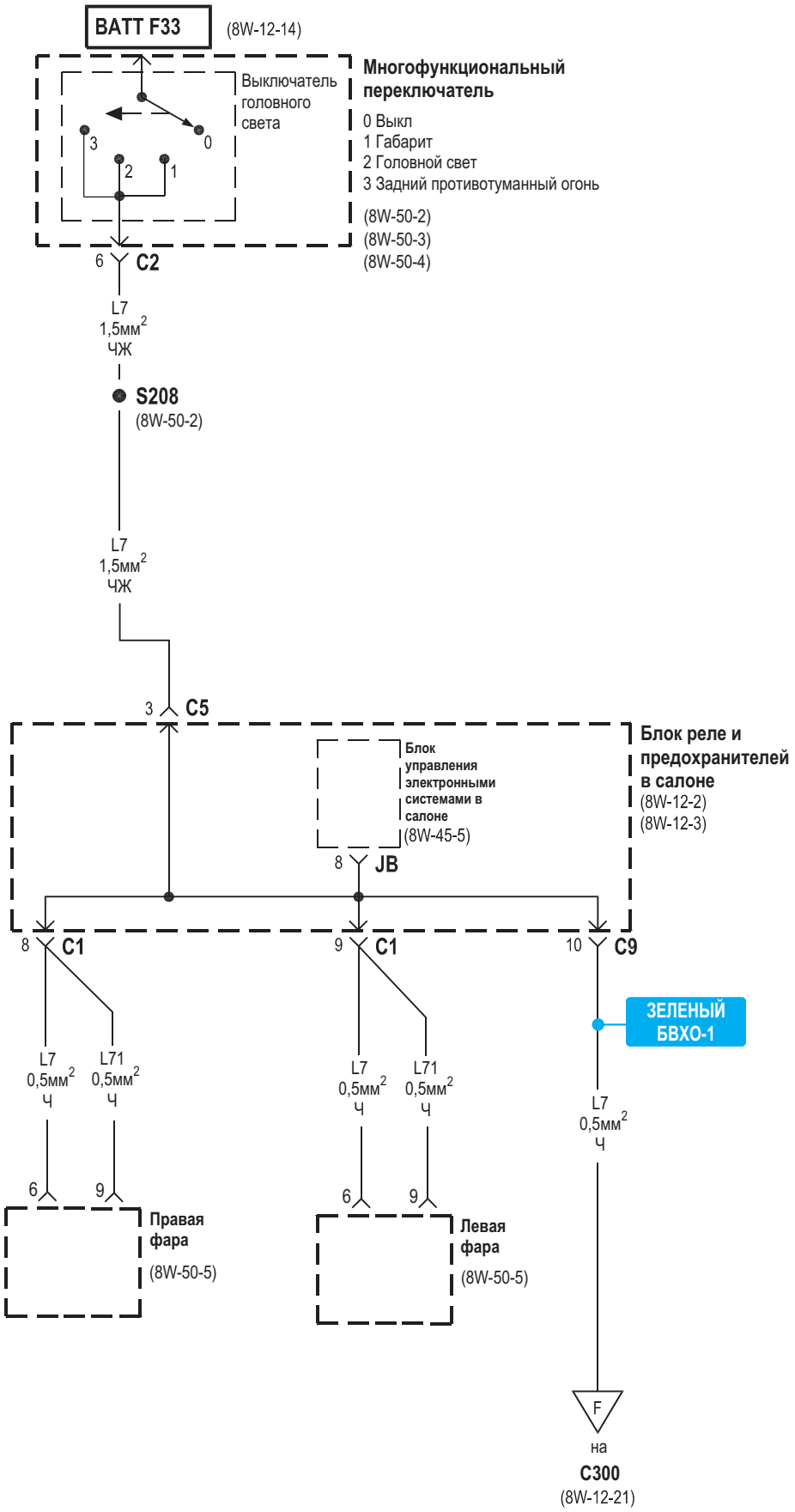
BATT F33
(8W-12-14)
Многофункциональный переключатель
Выключатель головного света
0 Выкл
1 Габарит
2 Головной свет
3 Задний противотуманный огонь
(8W-50-2)
(8W-50-3)
(8W-50-4)
6 C2
L7
1,5мм2
ЧЖ
S208
(8W-50-2)
L7
1,5мм2
ЧЖ
3 C5
Блок реле и предохранителей в салоне
(8W-12-2)
(8W-12-3)
Блок управления электронными системами в салоне
(8W-45-5)
8 JB
8 C1
9 C1
10 C9
ЗЕЛЕНЫЙ
БВХО-1
L7
0,5мм2
Ч
L71
0,5мм2
Ч
L7
0,5мм2
Ч
L71
0,5мм2
Ч
L7
0,5мм2
Ч
6
9
6
9
Правая фара
(8W-50-5)
Левая фара
(8W-50-5)
F
на
C300
(8W-12-21)